3 600 HC1 A01

Issue Stand 21-03-30

Fig./Abb. 1

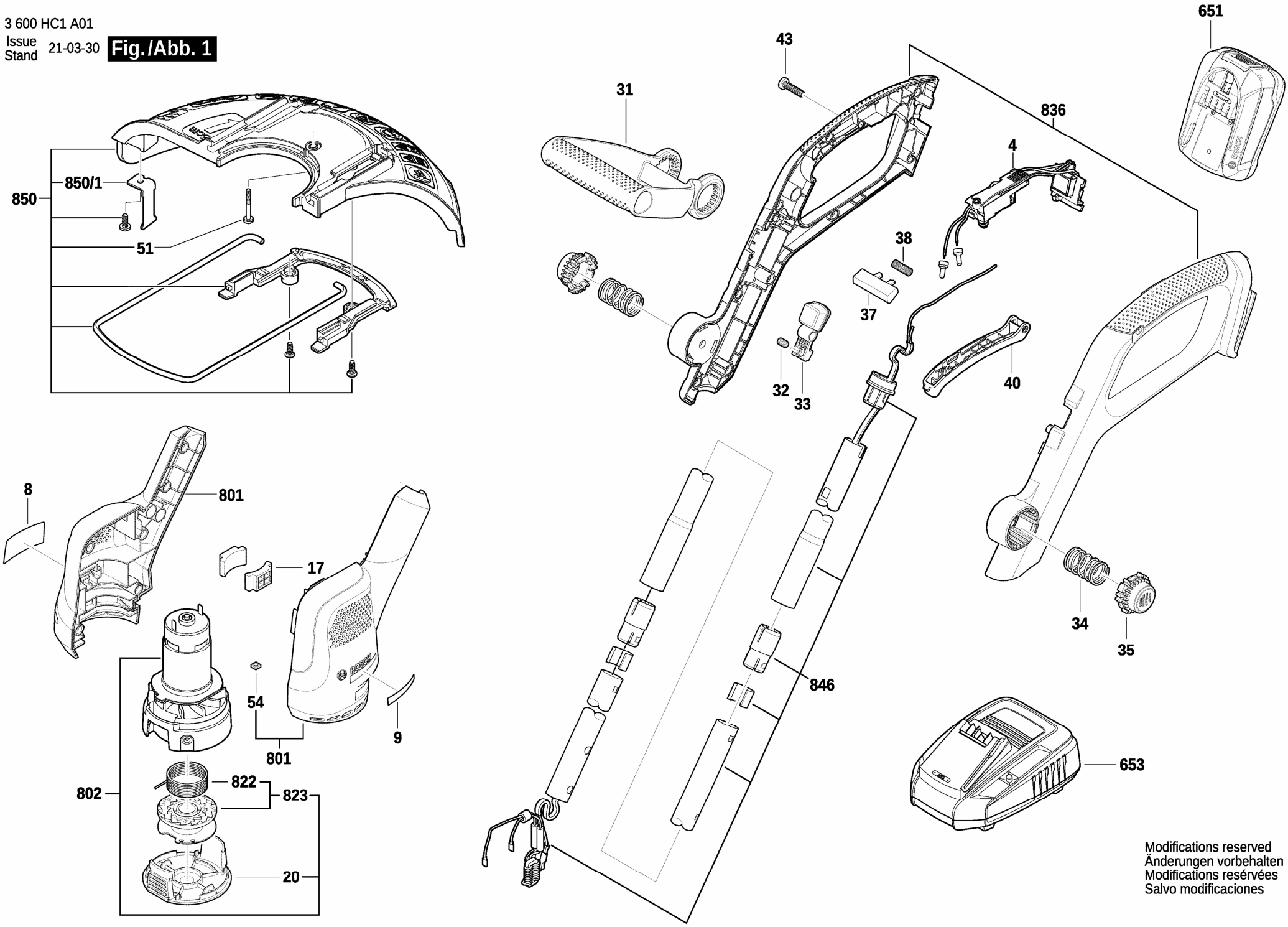

Modifications reserved
Änderungen vorbehalten
Modifications reservées
Salvo modificaciones