3 600 H78 M20

Stand } ~~12-03~~
Issue } 12-11-12

Fig. /Abb. 1

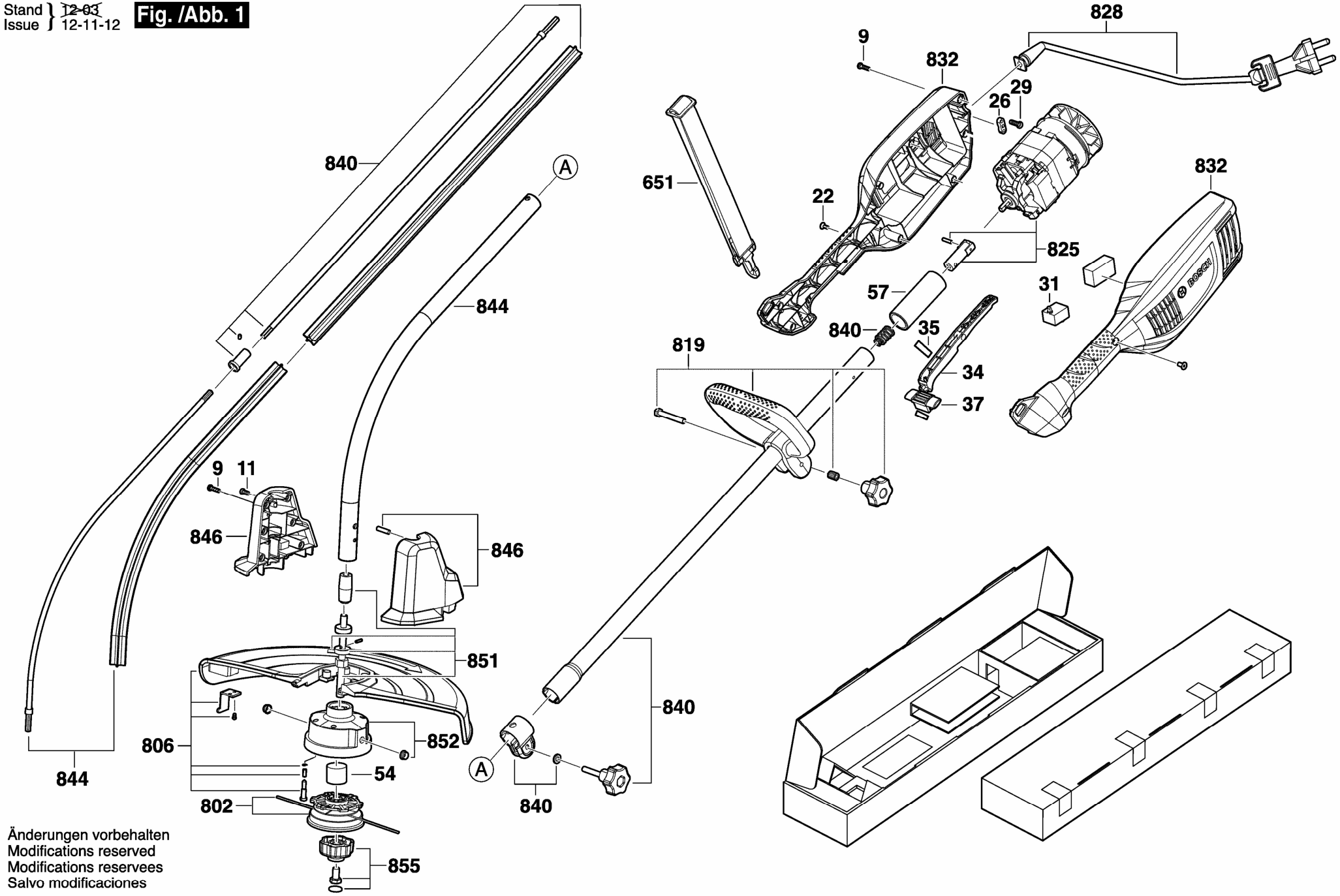

Änderungen vorbehalten
Modifications reserved
Modifications reservees
Salvo modificaciones