0 600 827 803

Stand / Issue 02-09-25

Fig./Abb. 1

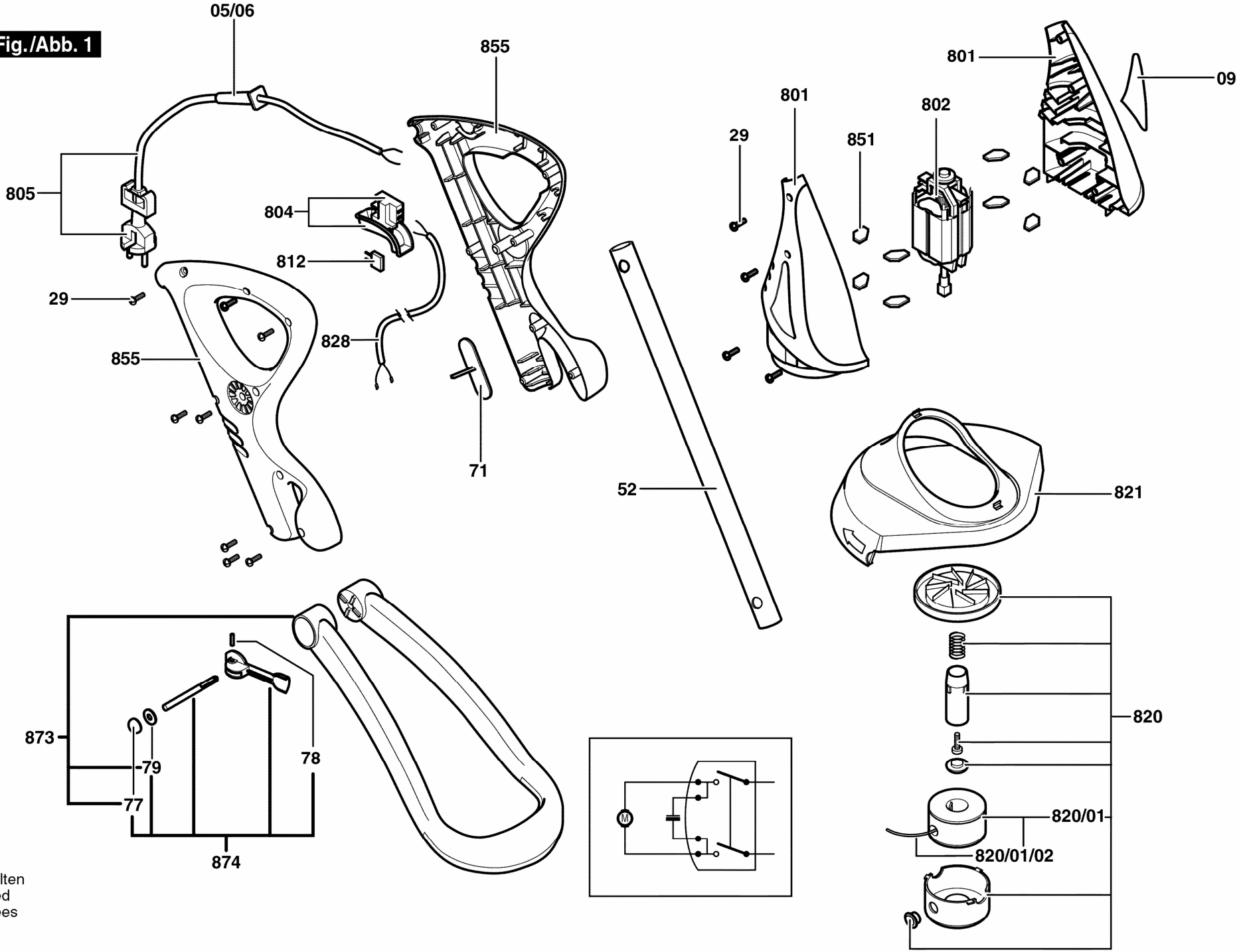

Änderungen vorbehalten
Modifications reserved
Modifications reservees
Salvo modificaciones